*Hawks*

平成１４年５月
幸町１０街区ソフトボール同好会

# 第５４回市民体育大会

1. CLUB WINS（1部 1位）
2. 幸町サンデーズ（1部13位）
3. 真砂イーグルス（2部 6位）
4. 都ブルズ（2部15位）
5. 無限（1部11位）
6. 長作ノンキーズ（3部 7位）
7. ハンブルズ（3部 1位）
8. さつきバルカース（2部 1位）
9. 西都賀トワーズ（1部 3位）
10. 花見川スターズ（2部14位）
11. 緑が丘SC（1部 8位）
12. エス・エイト（2部 4位）
13. あやめ台SC（2部 2位）
14. 幸イレブン（1部10位）
15. あやめ台ヴィクトリー（3部11位）
16. 園生SC（2部12位）
17. 大宮台SC（2部10位）
18. 小倉ウィールズ（2部 3位）
19. ROB（1部 7位）
20. 千葉パラダイス（3部 新）
21. 小仲台キラーズ（1部 6位）
22. 道南ヤンキーズ（2部 8位）
23. FHV（3部 8位）
24. 幸・ホークス（1部16位）
25. 西の谷SC（3部 5位）
26. 磯辺ドリームス（2部13位）
27. ﾌｧﾐﾘｰﾌｧｲﾀｰｽﾞ（2部11位）
28. ヤンガーズ（2部 9位）
29. 磯辺シニア（3部 9位）
30. 真砂NO.1（1部14位）
31. 弁天サマーズ（3部 6位）
32. こてはし台ハーモニー（1部 5位）
33. 磯辺（1部 2位）
34. カウボーイ（3部 新）
35. 登戸SC（3部 2位）
36. こてはしSC（3部 4位）
37. 稲毛ジェッツ（1部12位）
38. 園生ファミリーズ（1部 4位）
39. 高洲エイトタウンズ（3部 3位）
40. 花見川エイト（1部15位）
41. エンドレス（1部 9位）

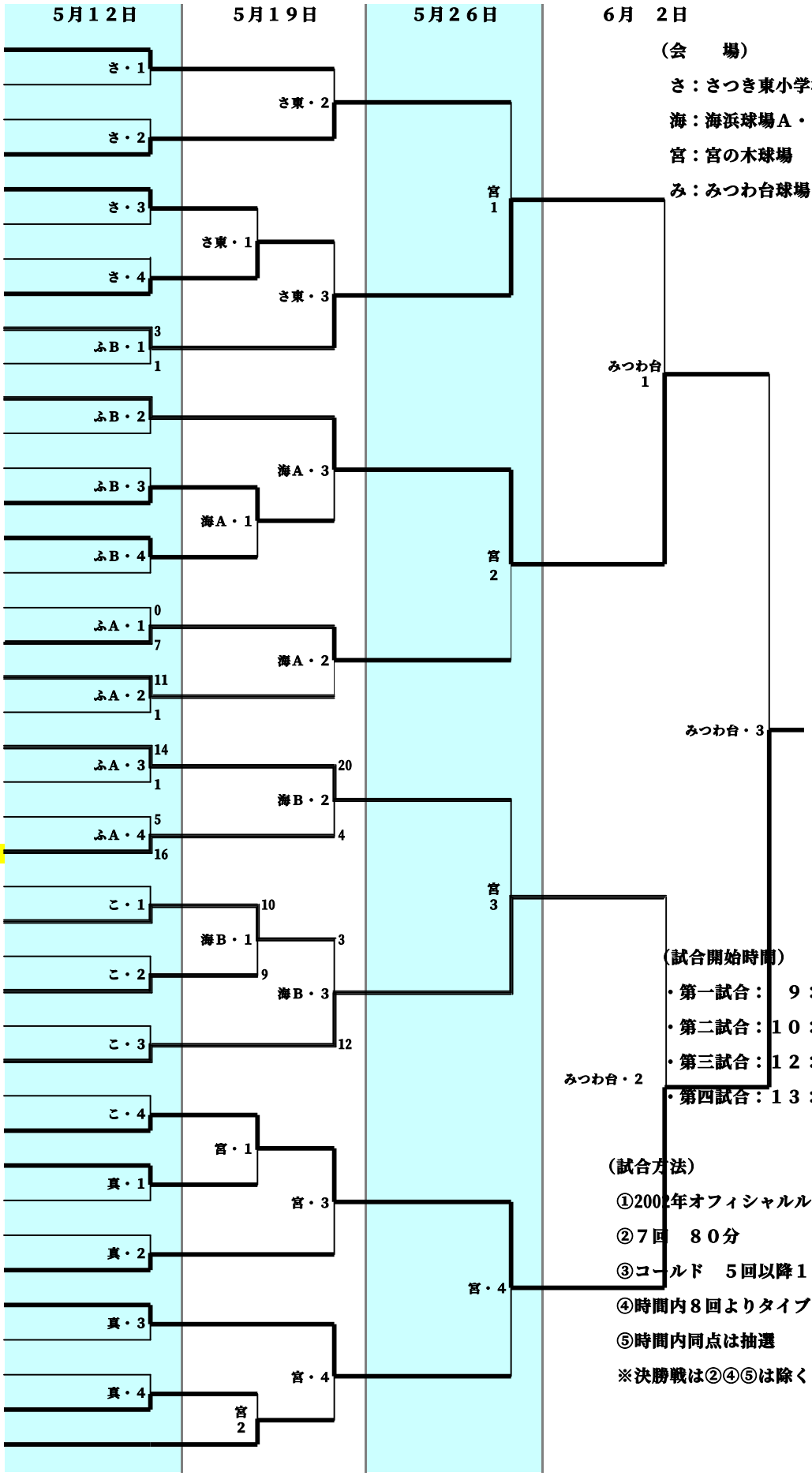


（会　場）

さ：さつき東小学校

海：海浜球場A・B

宮：宮の木球場

み：みつわ台球場

（試合開始時間）

・第一試合：　９：００

・第二試合：１０：３０

・第三試合：１２：００

・第四試合：１３：００

（試合方法）

①2002年オフィシャルルール

②７回　８０分

③コールド　５回以降１０点差

④時間内８回よりタイブレーク

⑤時間内同点は抽選

※決勝戦は②④⑤は除く